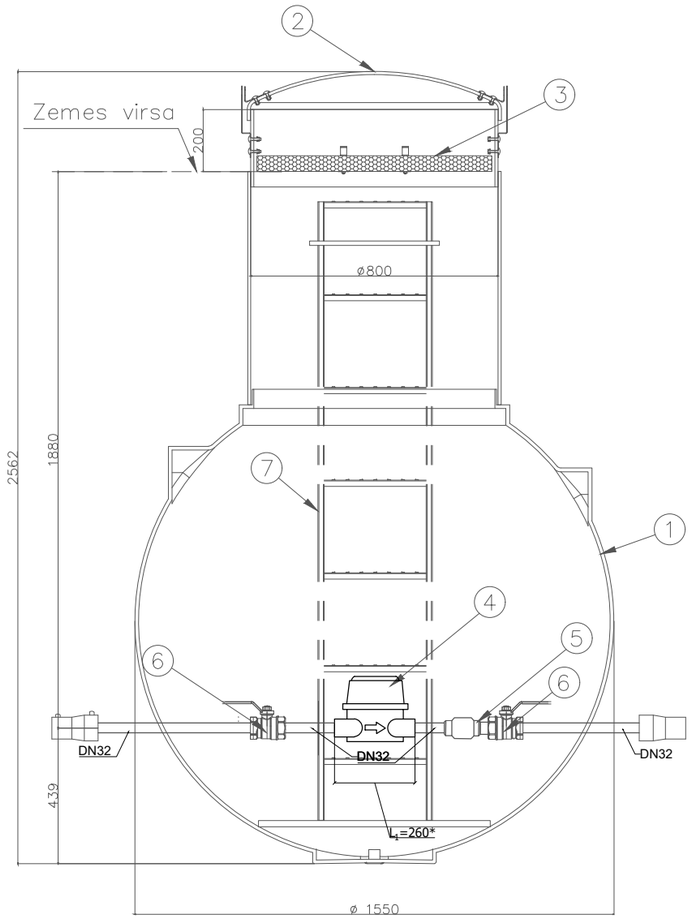

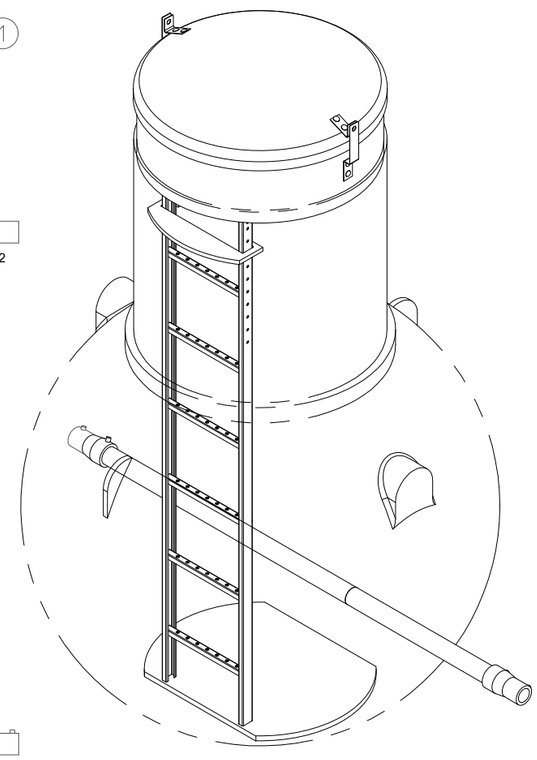

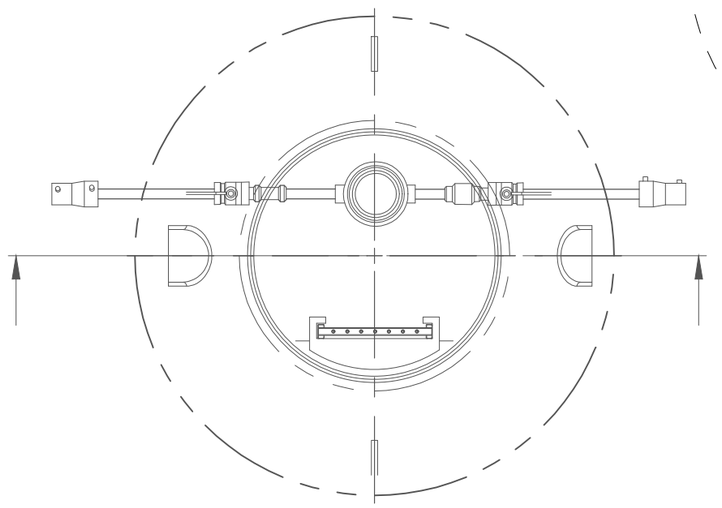

Specifikācija	
Nr.p.k.	Nosaukums
1	Akas korpuss DN 1550, PE
2	Akas vāks
3	Siltumizolācijas ieliknis
4	Komercuzskaites mēraparāts (ūdens patēriņa skaitītājs) DN32 L=260*mm
5	Vienvirziena vārsts
6	Noslēgarmatūra
7	Trepes

Pasūtījuma Nr.					Būvprojekta nosaukums:	Stadija	Mērogs
Arhīva Nr.							1:20
Izlaišanas datums:							
	Uzvārds	Sert. Nr.	Paraksts	Dat.	Rasējuma nosaukums:	Marka	Lapa	Lapas
					Komercuzskaites mēraparāta aka DN 1550			
						PROJEKTĒTĀJS: SIA "SALTAVOTS" Reģ. Nr. 40103055791		